REFRIGERATI AD ANGOLO

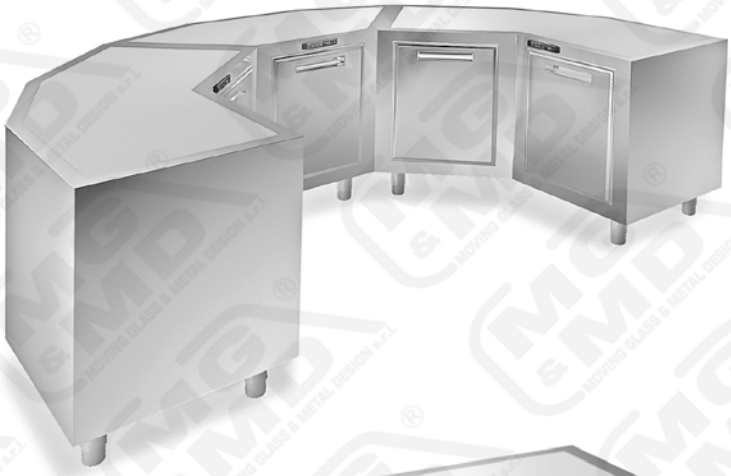

REFRIGERATA STATICA

CARATTERISTICHE PRINCIPALI

I MODULI REFRIGERATI AD ANGOLO MG&MD SONO PARTICOLARMENTE ADATTI PER REALIZZARE BANCHI BAR CURVI O SAGOMATI. SONO COMPOSTI DA UNA CELLA IN MONOSCOCCA, COIBENTATA CON POLIURETANO ECOLOGICO A BASSA DENSITA' CON ISOLAMENTO MINIMO 50mm E DA UN TAMPONE SUPERIORE SCHIUMATO, PER EVITARE LA CONDENSA SUL PIANO DI LAVORO. L'INTERNO ED IL FRONTALE DELLA CELLA SONO IN AISI 304, IL FONDO E' RAGGIATO PER FACILITARE LA PULIZIA, IL CONTROLLO DELLA TEMPERATURA E' GESTITO TRAMITE CENTRALINA ELETTRONICA. LO SCARICO DELL'ACQUA DI CONDENSA E L'USCITA DEI TUBI DELL'EVAPORATORE SONO SUL FONDO DELLA CELLA, CON PIEDINI REGOLABILI H=150/200 MM. I MOTORI POSSONO ESSERE FORNITI A PARTE PER COLLEGAMENTI REMOTI, O INCORPORATI IN VANI INOX L=400mm DI SERIE A DESTRA (SU RICHIESTA A SINISTRA).

OPTIONALS

- **SPORTELLO INOX**
- **SPORTELLO A VETRO**
- **CASSETTIERA INOX DUE CASSETTI**
- **CASSETTIERA INOX A TRE CASSETTI**
- **RIPIANO INTERMEDIO INOX**
- **ILLUMINAZIONE INTERNA CON TUBI A LED**
- **MOTORE INCORPORATO IN VANO INOX DA 400 MM**
- **MOTORE FORNITO A PARTE PER COLLEGAMENTI REMOTI ENTRO 10 MT.**

**Tutti i diritti riservati.
E' vietata la riproduzione (anche parziale) di immagini, testi, prezzi o schede tecniche, senza l'autorizzazione scritta di MG&MD srl.

REFRIGERATI AD ANGOLO

VERSIONE REFRIGERATA STATICA T.N.

MODULI REFRIGERATI AD ANGOLO

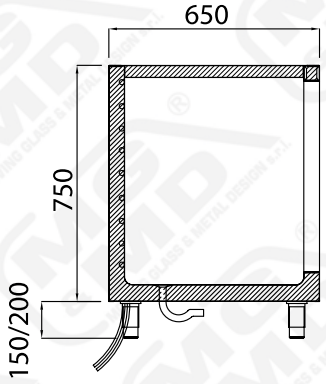

A

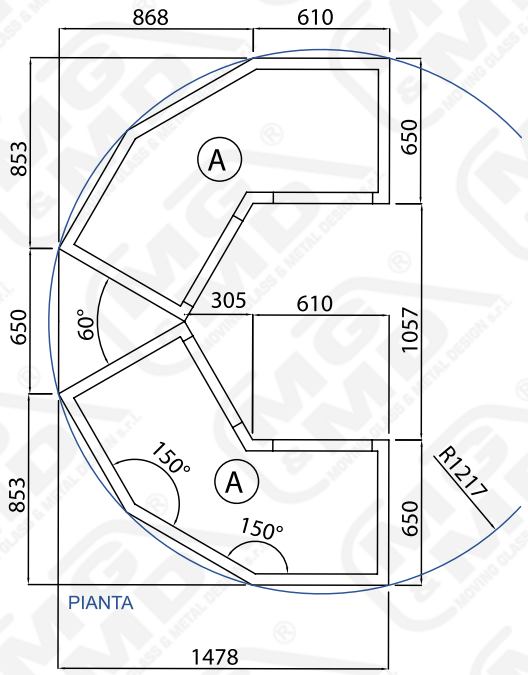

B

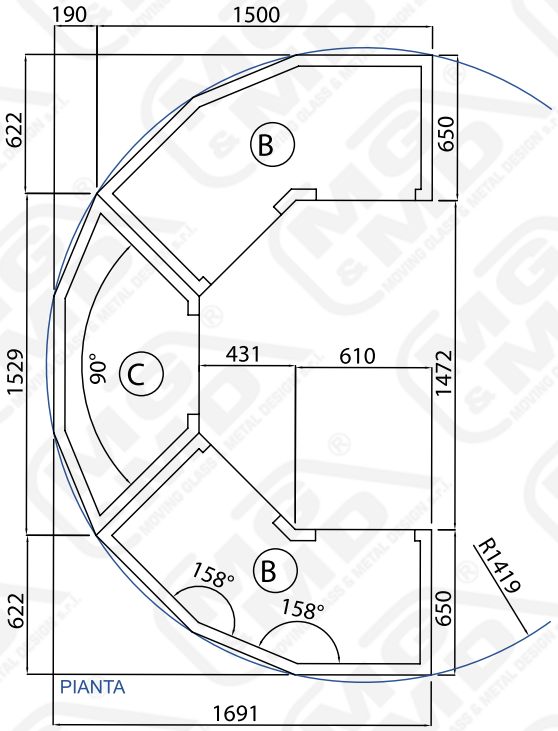

ALTEZZE STANDARD: 750mm
PROFONDITA' STANDARD: 650mm
ALIMENTAZIONE: 220V./50Hz./1

MODULI REFRIGERATI STATICI CON IMPIANTO EVAPORATORE A VALVOLA R134A TRAMITE SERPENTINA AFFOGATA ALL'INTERNO DELLA SCOCCA. SBRINAMENTO A PAUSA SEMPLICE. TEMPERATURA D'ESERCIZIO +4/+8°C. ADATTO PER PRODOTTI CONFEZIONATI.

RESA FRIGORIFERA MOTORI A –10°C:

660W

CLASSE CLIMATICA AMBIENTALE: 3 +25°C - 60%U.R. -EN-ISO 23953 ½

MG&MD la cui politica è quella del miglioramento continuo, si riserva il diritto di cambiare in qualsiasi momento i dettagli tecnici senza preavviso.